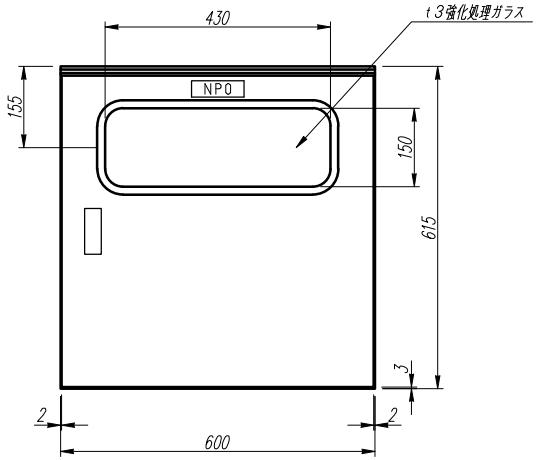

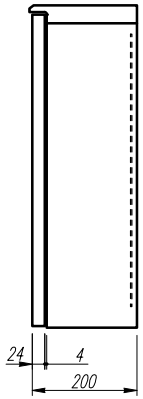

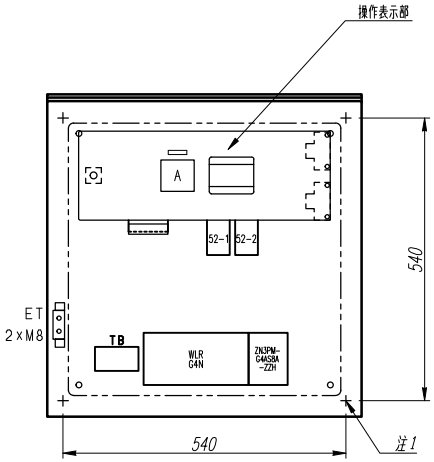

パネル裏面配置図

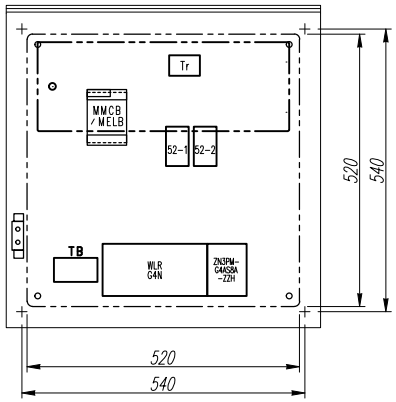

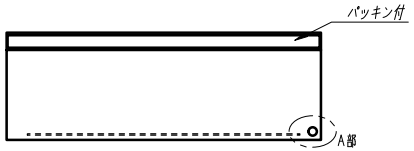

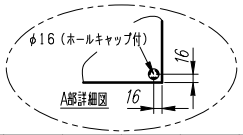

注1）取付孔は設けておりません。
　　取付孔が必要な場合、参考位置にφ10孔加工をお願いします。
注2）姿図は標準配置図です。オプション等により配置が変更になる
　　場合がありますので御了承願います。
注3）メーターパネル寸法　170 x 480

変更履歴	特記事項	品番	SPGCBEAN04-A
		キャビネット	CRHG606020SC　（屋外露出壁掛）
		ドア	t1.6（スチール）
		ボデー	t1.6（スチール）
		ハンドル	防水スイングハンドル小　（キー200）
		色/仕上げ	ナイガイクリーム色（2.5Y9/1近似色）

検図	設計	製図	名称	数量
作成日	縮尺　A3基準 1:10		整理番号	ページ
			内外電機株式会社 Naigai Energering Inc. 図番	欠

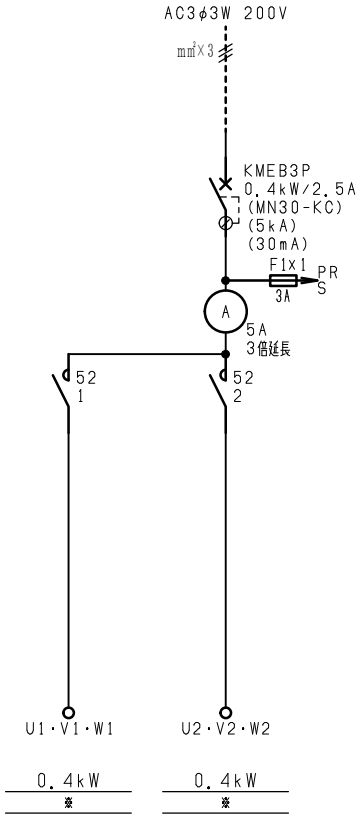

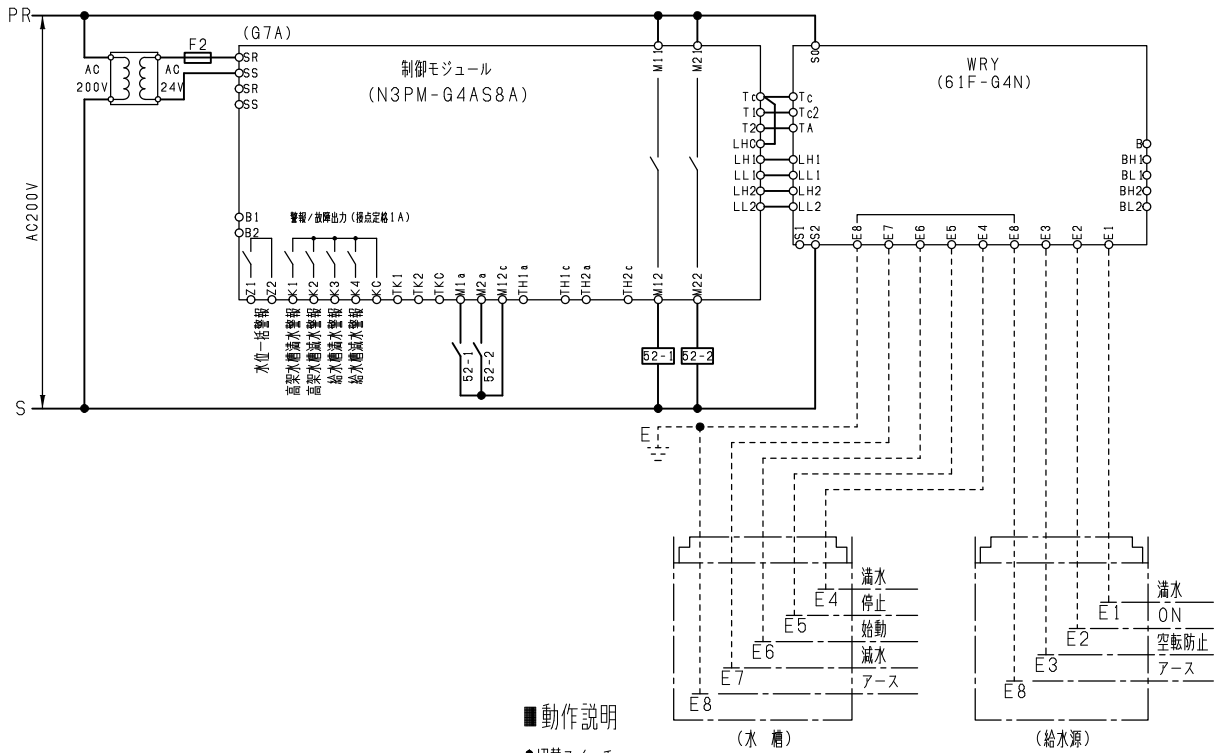

■操作表示部

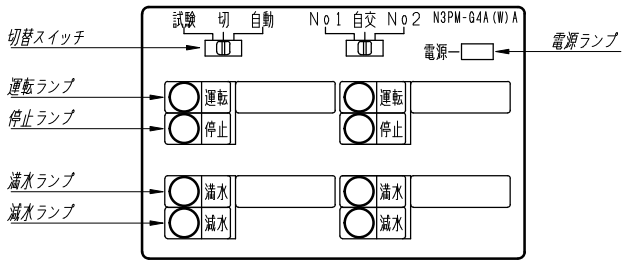

■動作説明

●切替スイッチ

試験：強制 入　No.1：No.1ポンプ単独運転

切 ：強制 切　自交：No.1ポンプ，No.2ポンプの交互運転

自動：自動運転　No.2：No.2ポンプ単独運転

●動作（給水源の水位表示と減水による空転防止、高架水槽の水位表示を兼ねた給水の自動運転）

・給水源の水面が何らかの事故でE1に達すると給水源の満水警報、E3以下になるとポンプは停止し、空転を防止し給水源の減水警報を出します。

・給水源の水面がE2に達すると給水源の減水警報が解除され、ポンプの運転準備が整います。

・水槽の水面が何らかの事故でE4に達すると水槽の満水警報、E7以下になると水槽の減水警報を出します。

・水槽の水面がE6以下になるとポンプは始動し、E5に達するとポンプは停止します。

●異常時同時運転［SPNCA（B）EDN、SPGCA（B）EDNのみ］

・通常自動交互運転していますが、水槽の減水警報発生時は、No.1，No.2の2台のポンプが同時運転します。

●ご注意

停電復旧時、水面がE2に達していない場合、空転防止がかかります。

変更履歴	特記事項	品番 SPGCBEAN04-A	検図	設計	製図	名称	
		シーケンス記号					
			作成日			整理番号	ページ
						内外電機株式会社 Naigai Energening Inc.	図番 / 欠