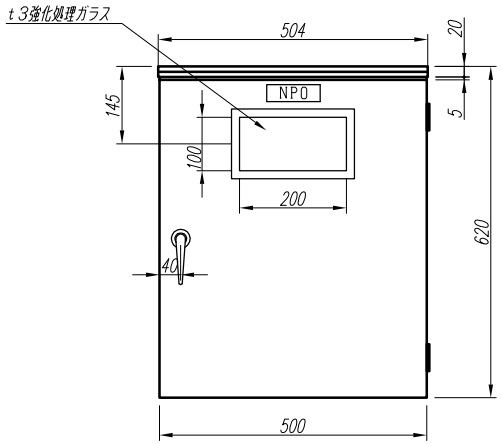

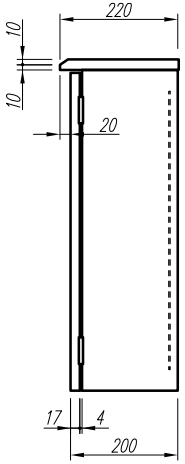

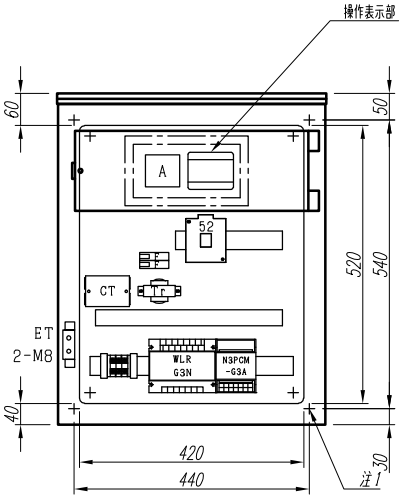

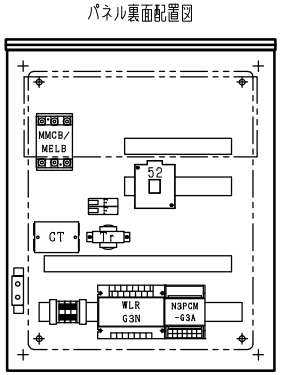

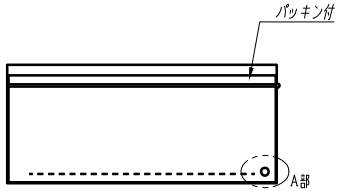

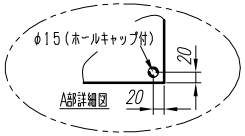

注1）取付孔は設けておりません。
　　取付孔が必要な場合、参考位置にφ10孔加工をお願いします。
注2）姿図は標準配置図です。オプション等により配置が変更になる
　　場合がありますので御了承願います。
注3）メーターパネル寸法　150 X 436

変更履歴		特記事項			検図	設計	製図	名称	数量
			品番	SPGCBDSN55					
			キャビネット	CJHG605020SC （屋外露出壁掛）					
			ドア	t1．6（スチール）	作成日	縮尺 A3基準 1:10		整理番号	ページ
			ボデー	t1．6（スチール）					
			ハンドル	A−33−3−1（キー500）				内外電機株式会社 Naigai Energening Inc.	図番 欠
			色/仕上げ	ナイガイクリーム色（2．5Y9/1近似色）					

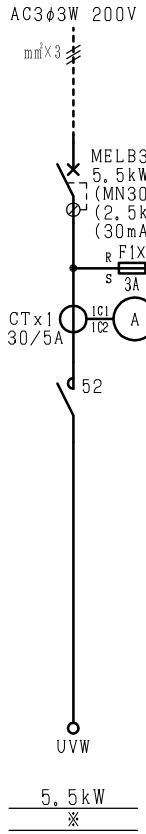

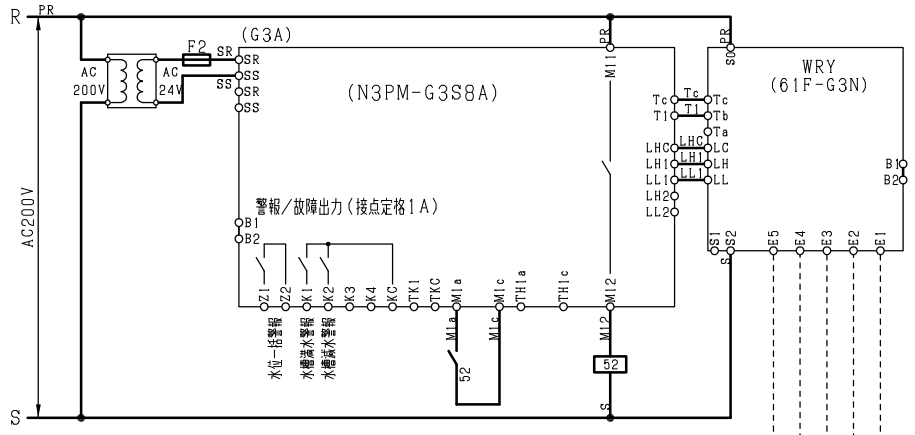

排水の場合はＷＬＲ－Ｇ３Ｎの
Ｔｂの配線をＴａに入れ替えて下さい。
（水位の始動と停止が逆になります。）

■操作表示部

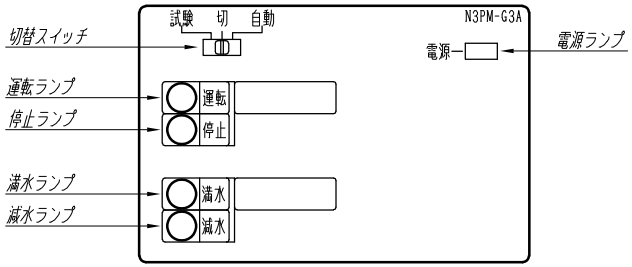

■動作説明

●切替スイッチ
試験：強制 入
切 ：強制 切
自動：自動運転

●動作（満水・減水警報を兼ねた給水及び排水自動運転）
・水槽の水面がＥ３以下になるとポンプは始動し、Ｅ２に達するとポンプは停止します。
※排水の場合、Ｅ２に達するとポンプは始動し、Ｅ３以下になるとポンプは停止します。
・何らかの事故で、水面がＥ１に達すると水槽の満水警報、Ｅ４以下になると水槽の減水警報を出します。

変更履歴	特記事項	品番 SPGCBDSN55	検図	設計	製図	名称	
		シーケンス記号					
			作成日			整理番号	ページ
						内外電機株式会社 Naigai Energening Inc.	図番 / 欠