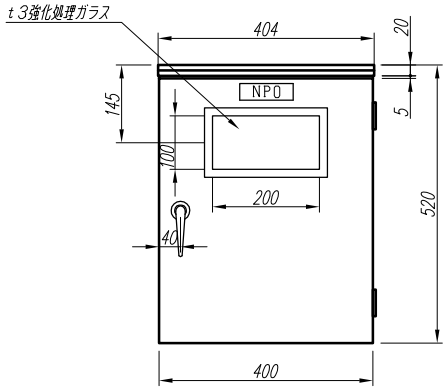

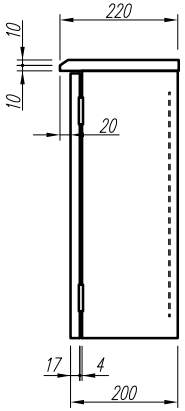

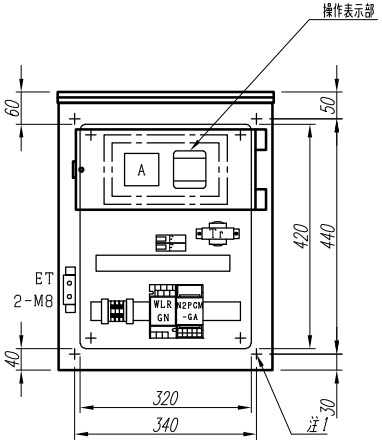

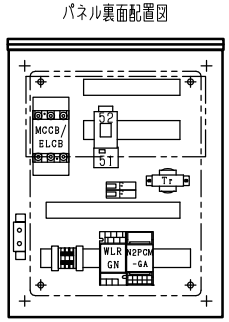

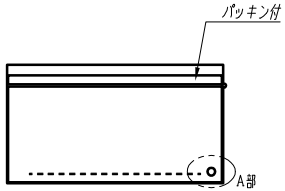

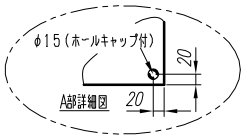

注1）取付孔は設けておりません。
　　取付孔が必要な場合、参考位置にφ10孔加工をお願いします。
注2）姿図は標準配置図です。オプション等により配置が変更になる
　　場合がありますので御了承願います。
注3）メーターパネル寸法　150 X 336

変更履歴	特記事項	品番	SPGACASN02	検図	設計	製図	名称	数量
		キャビネット	CJHG504020SC　(屋外露出壁掛)					
		ドア	t1．6（スチール）	作成日	縮尺　A3基準		整理番号	ページ
		ボデー	t1．6（スチール）		1:10			
		ハンドル	A−33−3−1（キー500）				内外電機株式会社 Naigai Energening Inc.	図番 / 欠
		色/仕上げ	ナイガイクリーム色（2．5Y9/1近似色）					

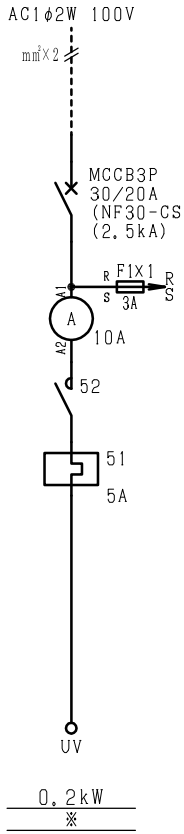

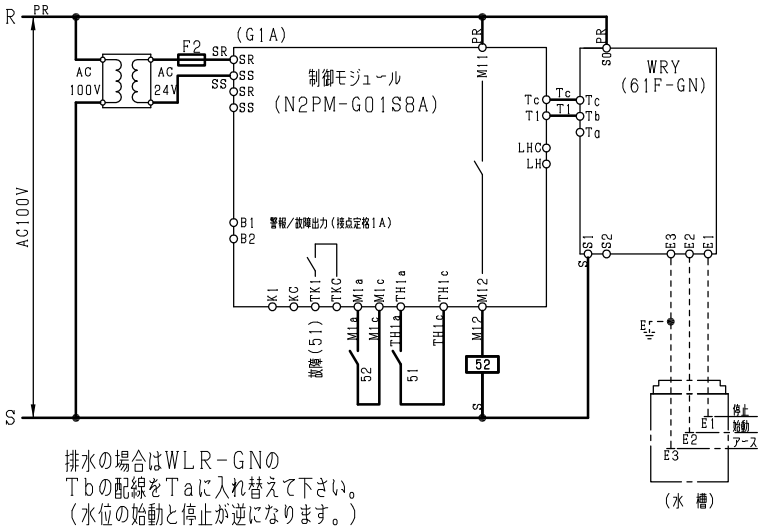

排水の場合はＷＬＲ－ＧＮの
Ｔｂの配線をＴａに入れ替えて下さい。
（水位の始動と停止が逆になります。）

■操作表示部

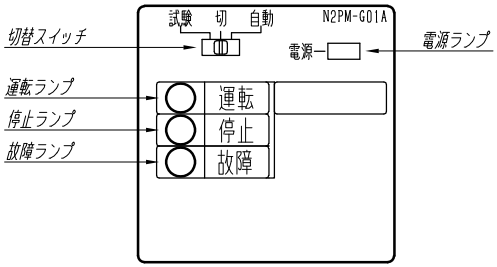

■動作説明

●切替スイッチ
試験：強制　入
切　：強制　切
自動：自動運転

動作（給水及び排水の自動運転）
・水槽の水面がＥ２以下になるとポンプは始動し、Ｅ１に達するとポンプは停止します。
※排水の場合、Ｅ１に達するとポンプは始動し、Ｅ２以下になるとポンプは停止します。

注）単相回路専用品は、３極品を使用していますので左右極に接続してください。
また、ＴＨＲ（熱動継電器）付となり、その信号を受け、故障表示、出力機能が付きます。

変更履歴	特記事項	品番 SPGACASN02	検図	設計	製図	名称	
		シーケンス記号					
			作成日			整理番号	ページ
						内外電機株式会社 Naigai Energening Inc.	図番 / 欠