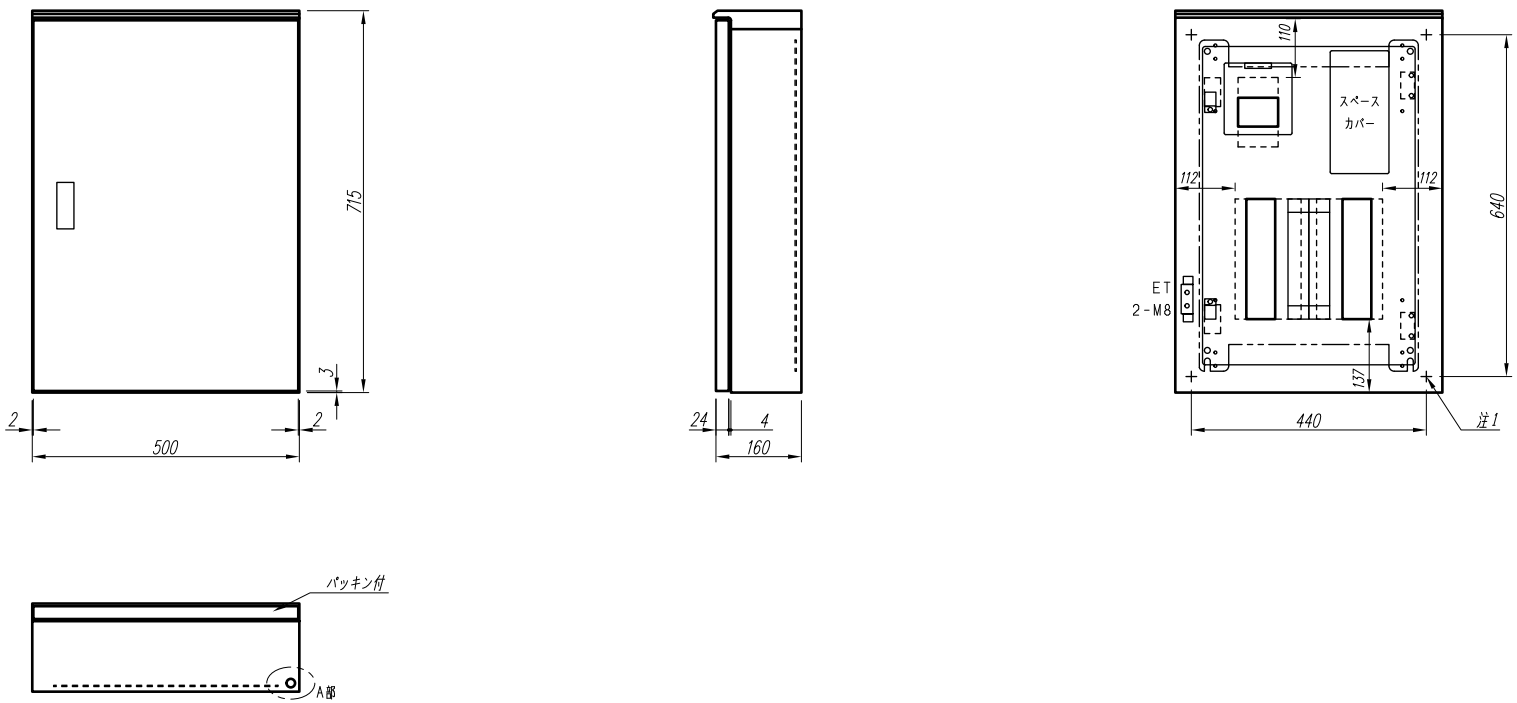

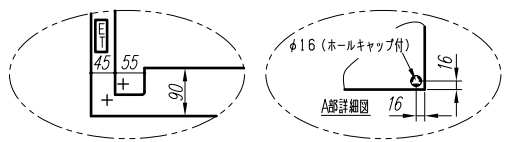

注1）取付孔は設けておりません。
　　取付孔が必要な場合、参考位置にφ10孔加工をお願いします。
注2）用途名板は記入シートで、弊社タイプ打ちは致しておりません。
　　負荷名称が必要な場合はご指示願います。
注3）分岐CBスペースについてはダミーBOXと致します。
注4）各部の詳細については、別途詳細図をご請求願います。
注5）機器等変更することがありますので、あらかじめご了承下さい。

変更履歴		特記事項	品番	TLQM0516YB		検図	設計	製図	名称 TOP電灯分電盤	数量
			キャビネット	CRHZ705016SC （屋外露出壁掛）						
			ドア	t1.6（スチール）	作成日		縮尺 A3基準 1:10		整理番号	ページ
			ボデー	t1.6（スチール）						
			ハンドル	防水スイングハンドル小 （キー200）					内外電機株式会社 Naigai Energering Inc.	図番	欠
			色/仕上げ	ナイガイクリーム色（2.5Y9/1近似色）						

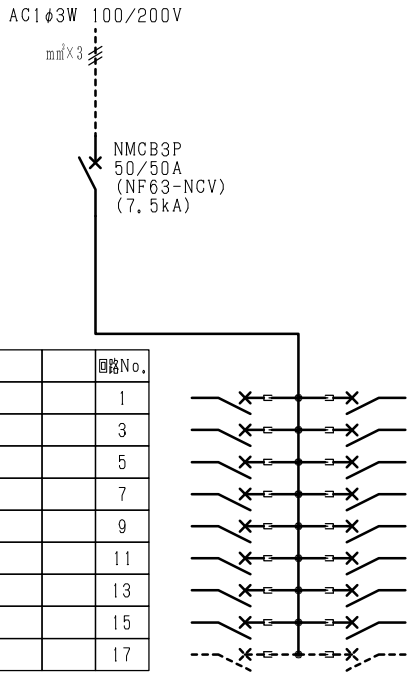

負荷名称		回路No.
		1
		3
		5
		7
		9
		11
		13
		15
		17

回路No.		負荷名称
2		
4		
6		
8		
10		
12		
14		
16		
18		

型式	定格	数量	電圧(V)	備考
BH-C1 AP(NR)	PMCB2P1E 50/ 20A	8	100	
BH-C1 AP(NT)	PMCB2P1E 50/ 20A	8	100	
(スペース)	PMCB2P 50/ A	2	100	

注1)凸印記入箇所はロックカバー付
注2)電圧、極数表示なきものは2P・1E・100V
注3)容量表示なきものは20A
注4)感度表示なきものは30mA

変更履歴	特記事項	品番 TLQM0516YB	検図	設計	製図	名称
		シーケンス記号				
			作成日			整理番号 / ページ
						内外電機株式会社 Naigai Energening Inc. / 図番 / 欠