品番	接点形式	接点定格	接点最小負荷	設定温度範囲	温度係数	応答特性	復帰温度差	リード線	取付け方式	使用温度範囲	使用風速範囲	保護等級
HSX-5C	c接点	AC250V 抵抗負荷5A 誘導負荷0.2A(力率0.8) DC75V 0.5A(L/R=3ms)	DC/AC20V 100mA	35~95%RH	0.2%RH/K (20℃50%RH)	1.2min (50%応答時 風速2m/s)	約4%RH at 50%RH	0.5m	35mm DINレール	0~60℃	15m/s以下	IP20

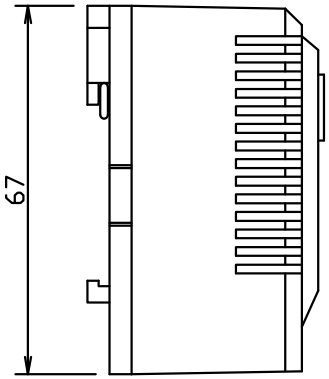

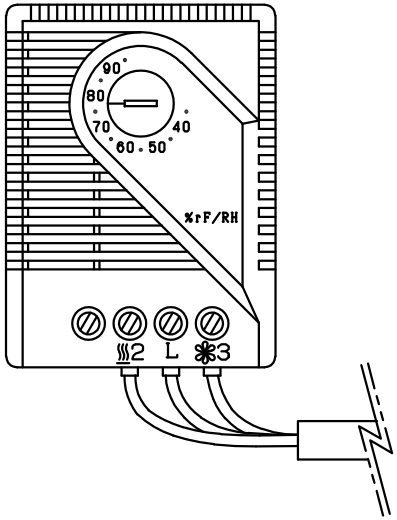

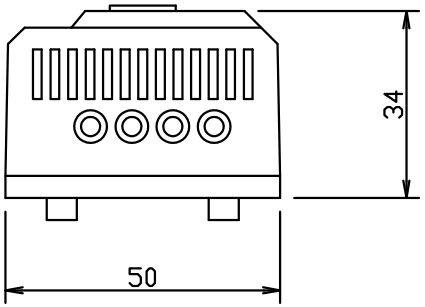

内部回路図

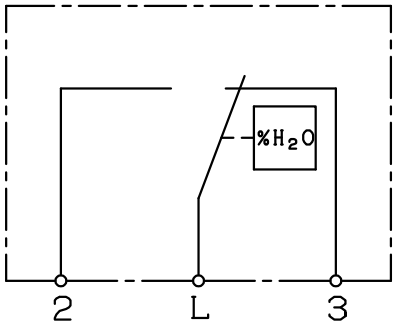

変更日 DATE								
・ ・				品番 GOODS No. HSX-5C	「設 「製 DESIGNED DRAWN	名称 TITLE ヒューミディスタット仕様図	面数 Q. TY
・ ・							
・ ・			材質 MATL ABS	DRAWING No. HSX-5C			
・ ・			塗装色 COLOR ライトグレー N8相当	縮尺 SCALE 1／1	内外電機株式会社 NaigaiEnergeringInc.	整理番号 REFERENCE No. —	枚数 PAGE
・ ・			型式 TYPE 「自立「屋外「露出「埋込				
・ ・							

欠 VOID