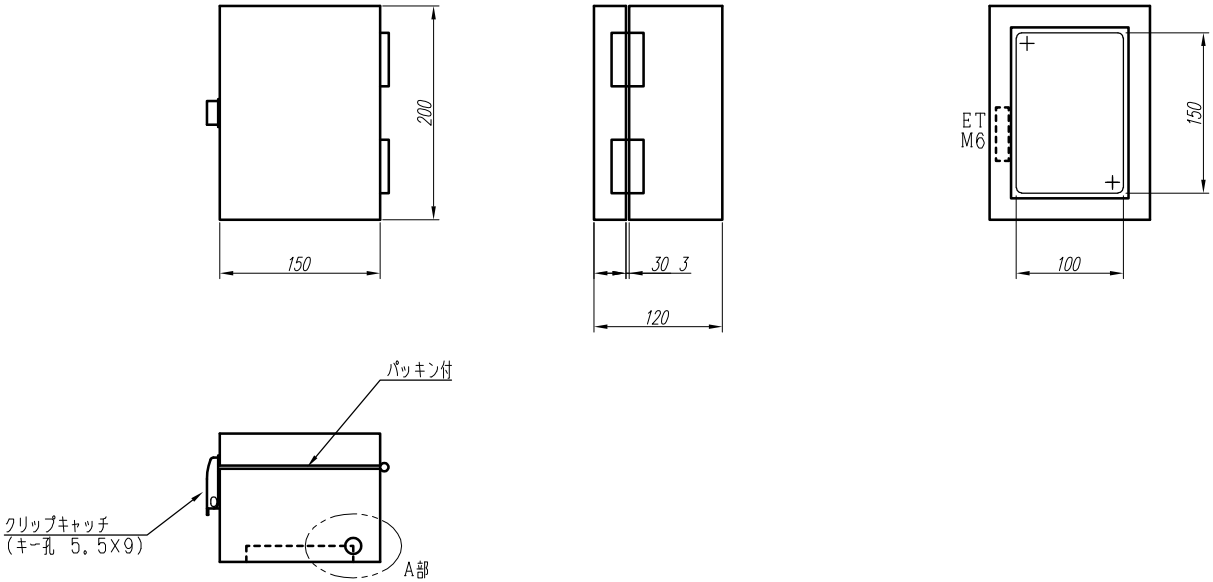

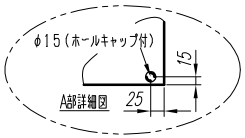

注1）取付孔は設けておりません。

変更履歴		特記事項	品番		検図	設計	製図	名称	数量
			キャビネット	CUNZ201512SK (屋内露出壁掛)					
			ドア	t1.5 (ステンレス)	作成日	縮尺 A3基準 1:5		整理番号	ページ
			ボデー	t1.5 (ステンレス)					
			クリップキャッチ	C-1537-A-4				内外電機株式会社 Naigai Energening Inc.	図番
			色/仕上げ	ナイガイベージュ色 (5Y7/1近似色)					欠