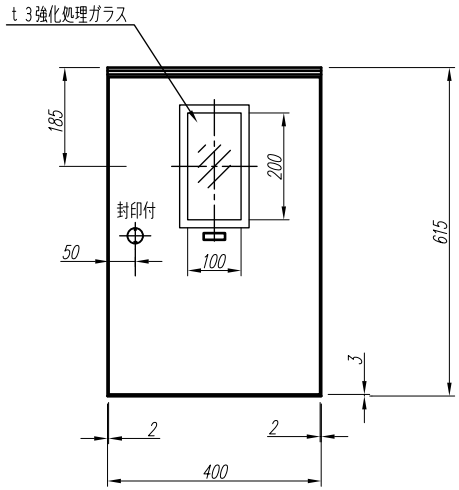

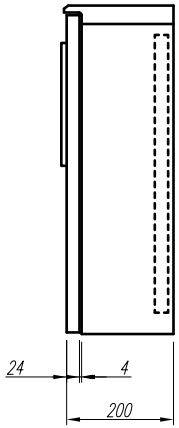

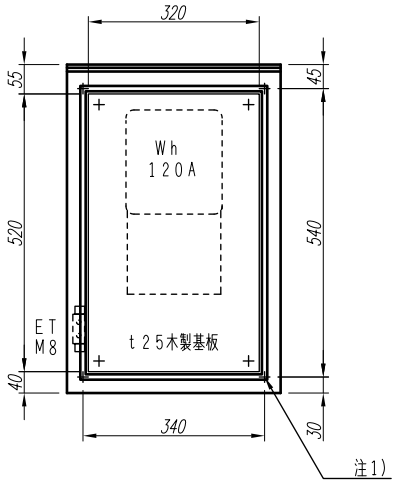

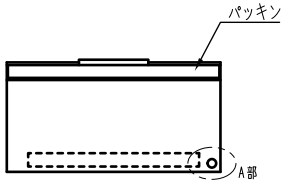

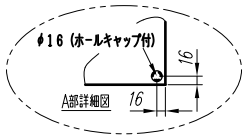

注1) 取付孔は設けておりません。
取付孔が必要の場合、参考寸法の位置にφ10孔加工をお願いします。

変更履歴		特記事項	品番			検図	設計	製図	名称	数量
			キャビネット	CHMK01CC (屋内屋外兼用壁掛)						
			ドア	t1.6 (スチール)	作成日	縮尺 A3基準 1:10			整理番号	ページ
			ボデー	t1.6 (スチール)						
			ハンドル	PH-52 (封印付) (取外しハンドル)					内外電機株式会社 Naigai Energering Inc.	図番 / 欠
			色/仕上げ	ナイガイクリーム色 (2.5Y9/1近似色)						